КВНК

КОМПРЕССОРЫ ВЫСОКИХ ХАРАКТЕРИСТИК И КАЧЕСТВА

8 (499) 957-83-79
8 (926) 357-80-38
order@kvhk.ru
www.kvhk.ru

ПОСТАВКА ОБОРУДОВАНИЯ И ЗАПАСНЫХ ЧАСТЕЙ. СЕРВИС



ROBUSCH

**Знаменитый итальянский производитель**

Входит в корпорацию Gardner Denver (США)

## Роторные воздуходувки / вакуумные насосы (тип Рутса)




КВНК

8 (499) 957-83-79, 8 (926) 357-80-38
order@kvhk.ru
www.kvhk.ru

# Ассортимент

## Роторные воздуходувки и вакуумные насосы (тип Рутса)



**Серия EL**
**без шумоизолирующего кожуха**




**Серия ES**
**с шумоизолирующим кожухом**



**Серия GRBS**
**без / с шумоизолирующим кожухом**




**Серия CRBS**
**без / с шумоизолирующим кожухом**




**Серия Aqua**
**С прямым приводом**



**Серия CRBIO / GRBIO**
**С прямым или ременным приводом**



**Серия RBS**
**Компрессорные блоки**

ROBUSCHI

Опыт и компетентность

**Компания ROBUSCHI изготавливает воздуходувки и вакуумные насосы с 1941 года на своих производственных мощностях в г. Парма (Италия).**

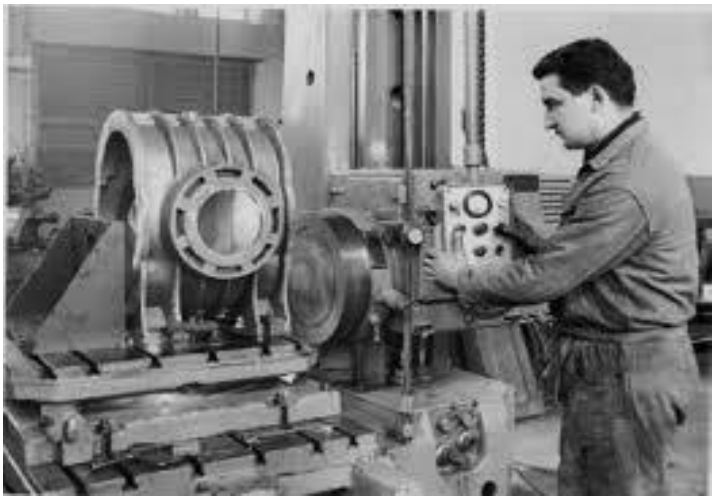

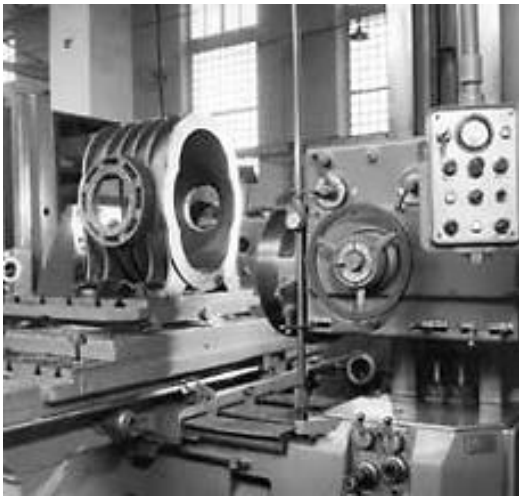

**Сегодня, спустя почти 80 лет с момента основания, компания ROBUSCHI лидер в своем сегменте и имеет одно из самых высокотехнологичных производств в мире.**



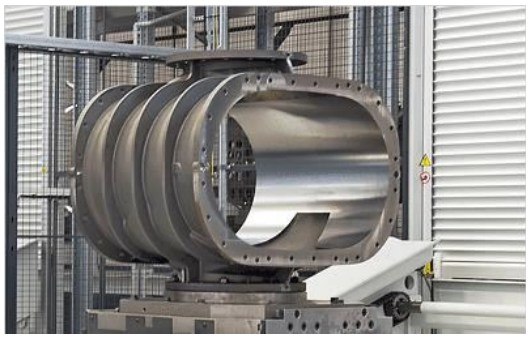

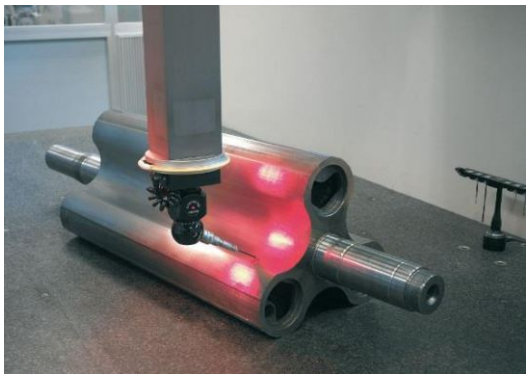

# Диапазон рабочих параметров роторных воздуходувок и вакуумных насосов на базе блоков серии RBS

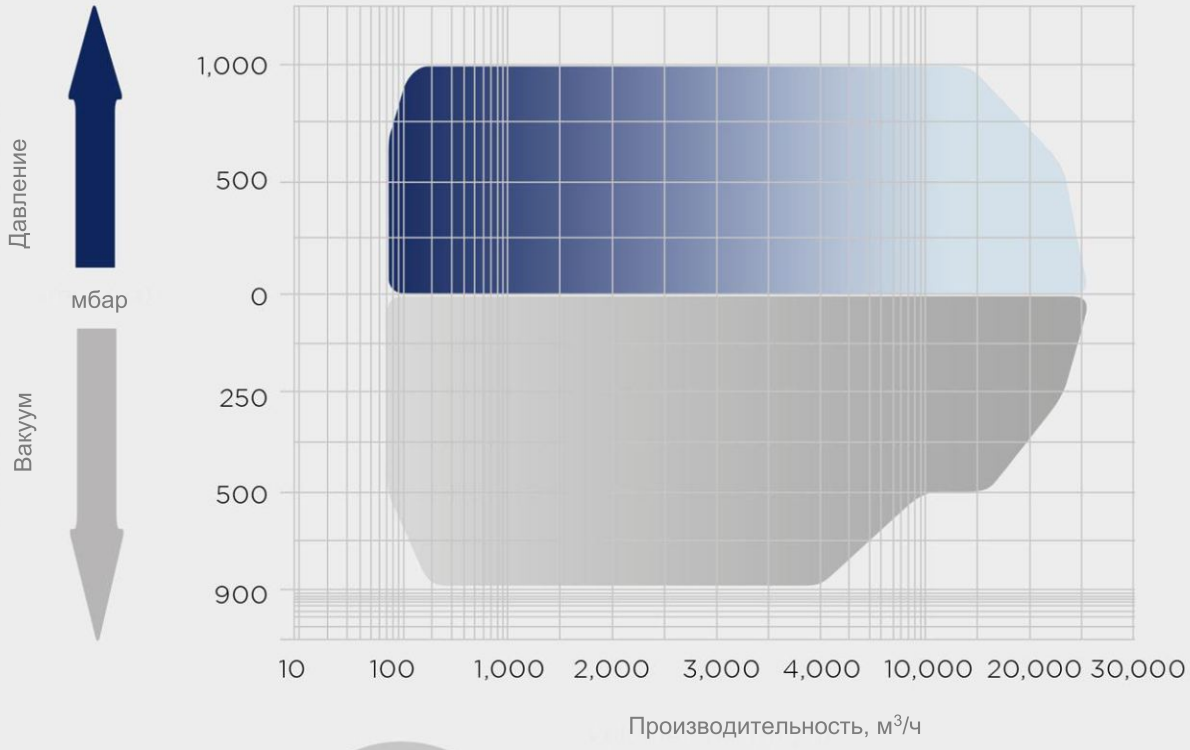



# Всемирно известные воздуходувки Robuschi (Италия). Обновленный в 2018 году модельный ряд! Что нового?

## Сниженный уровень шума

**Трехлопастной компрессорный блок серии RBS оборудован специальным устройством для снижения пульсаций нагнетаемого воздуха**

**Фильтр шумоглушитель серии RBS оборудован специальным запатентованным устройством для снижения уровня шума в зависимости о частоты вращения компрессорного блока**

**Новая конструкция шумоглушителя резонирующего типа без внутренних звукопоглощающих материалов**

**Шумоизолирующий кожух: оптимизированное движение потока воздуха на входе и улучшенная шумоизоляция**








## Техническое обслуживание

Все операции технического обслуживания производятся с фронтальной стороны, а также при поднятии верхней крышки, удерживаемой в верхнем положении газовыми поршнями

**Быстрая и простая замена фильтрующего элемента фильтра-шумоглушителя на входе:** осуществляется путем снятия передней панели или путем поднятия верхней крышки

**Простой контроль уровня масла:** осуществляется с фронтальной панели в том числе в процессе эксплуатации воздуходувки

**Простая замена масла:** осуществляется с фронтальной стороны воздуходувки

**Система автоматического натяжения ремня:** ременной привод имеет специальное запатентованное опорное устройство электродвигателя с подпружиненными кронштейнами, которое всегда поддерживает правильное натяжение ремней, уменьшая радиальную нагрузку на подшипники и увеличивается их ресурс

**Простая замена ремней передачи:** замена ремней осуществляется с фронтальной стороны поднятием опорной конструкции электродвигателя



## Контроль уровня масла

Единый указатель уровня масла для всех узлов воздуходувки

Указатель уровня расположен на фронтальной панели

Упрощенная процедура замены масла

**Клиноременной привод** имеет специальное запатентованное опорное устройство электродвигателя с подпружиненными кронштейнами, с помощью которых уменьшается радиальная нагрузка на подшипники и увеличивается их ресурс.

Данная конструкция позволяет автоматически выравнивать натяжение ремня при работе агрегата без его периодического подтягивания, а также произвести быструю замену ремней поднятием опорной конструкции электродвигателя.



## Новая конструкция шумоглушителя на выходе

Более высокая энергоэффективность

Шумоглушитель резонирующего типа без внутренних звукопоглощающих материалов



- Трехмерный контроль размеров роторов координатно-измерительным центром

: 8 (499) 957-83-79, 8 (926) 357-80-38 : order@kvhk.ru : www.kvhk.ru

## Энергоэффективность

Воздуходувки Robuschi комплектуются электродвигателя ведущих производителей (ABB, WEG, FELM) классом эффективности IE3 и по запросу классом IE4.

Опция: электродвигатели, пригодные для частотного регулирования

Более энергоэффективные ремни со сниженным уровнем шума

Новая конструкция шумоглушителя обеспечивает более высокую энергоэффективность



## Более эффективный вентилятор шумоизолирующего кожуха

Улучшенная вентиляция внутри шумоизолирующего кожуха

Более широкий диапазон допустимой производительности

Более высокая надежность





- **Каждая единица проходит тестирование на стенде**
- **Прецизионная обработка корпуса компрессорного блока**

: 8 (499) 957-83-79, 8 (926) 357-80-38 : order@kvhk.ru : www.kvhk.ru

# Серия RBS



## Компрессорные блоки RBS

**– это основной элемент роторных воздуходувок и вакуумных насосов**

Новая улучшенная система LOW-PULSE трехлопастного компрессорного блока серии RBS позволяет снизить пульсацию давления до 2% рабочего давления

Давление: до 1000 мбар изб.
Вакуум: до 500 мбар абс.
Расход: до 25000 м$^3$/ч

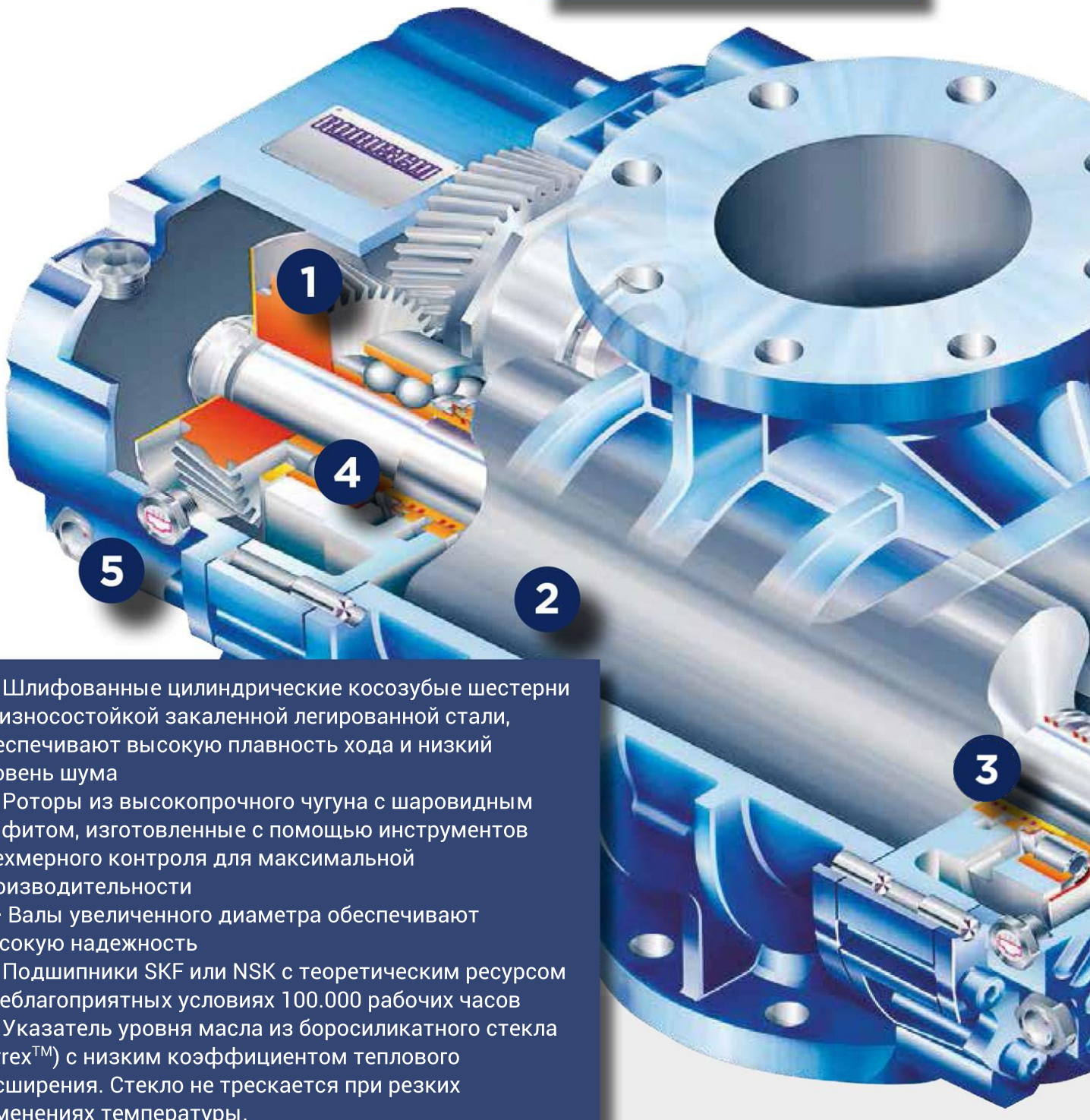


1 - Шлифованные цилиндрические косозубые шестерни из износостойкой закаленной легированной стали, обеспечивают высокую плавность хода и низкий уровень шума
2 - Роторы из высокопрочного чугуна с шаровидным графитом, изготовленные с помощью инструментов трехмерного контроля для максимальной производительности
3 – Валы увеличенного диаметра обеспечивают высокую надежность
4 - Подшипники SKF или NSK с теоретическим ресурсом в неблагоприятных условиях 100.000 рабочих часов
5 - Указатель уровня масла из боросиликатного стекла (Pyrex™) с низким коэффициентом теплового расширения. Стекло не трескается при резких изменениях температуры.

# Серия RBS

Давление: до 1000 мбар изб.
Вакуум: до 500 мбар абс.
Расход: до 14000 м$^3$/ч



## Компрессорные блоки RBS-INOX из нержавеющей стали AISI 316

Детали данных блоков, контактирующие с газовой средой, изготовлены из нержавеющей стали AISI 316. Данные компрессорные блоки могут быть использованы в режиме вакуумирования при выпаривании или откачке коррозионных сред. При режиме нагнетания на очистных сооружениях. Доступны различные варианты уплотнений: манжеты и механические уплотнения с разными материалами в зависимости от транспортируемой газовой среды. Версия PRV позволяет быстрый доступ к уплотнениям для упрощения технического обслуживания

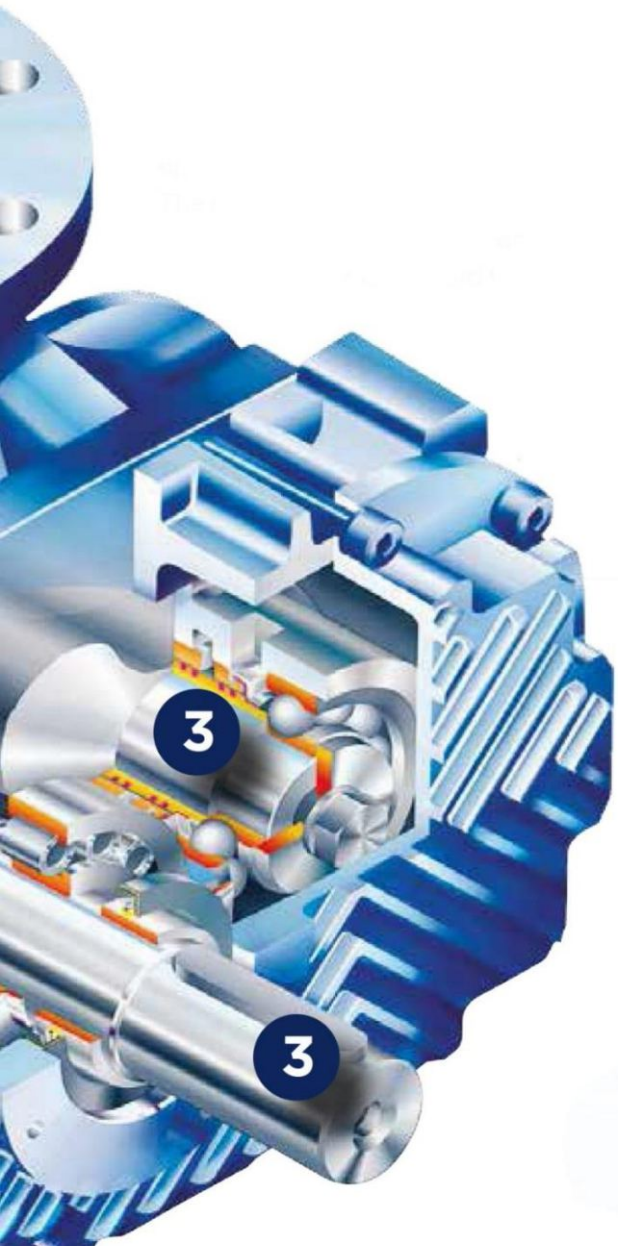




## Компрессорные блоки RBS с водяным охлаждением для работы в условиях повышенных температур

Рекомендуется, когда температура воздуха на выходе составляет более 140°C



**Комплектация:**




**Опция: контрольная панель**

1. Компрессорный блок
2. Воздушный фильтр / шумоглушитель на входе
3. Несущая рама с встроенным шумоглушителем на выходе
4. Виброопоры
5. Обратный клапан
6. Предохранительный клапан
7. Виброкомпенсатор на нагнетательном фланце
8. Ременной привод с автоматическим натяжением ремня
9. Электродвигатель FELM (Италия) класса энергоэффективности IE3 (Опция – IE4)
10. Шумоизолирующий кожух (Снижение уровня шума до 20 дБ) с вытяжным вентилятором, манометром и индикатором засорения фильтра WIKA (Германия) –
11. * Поз. 10 - Только для версии ES






# Серия RBS

## Маркировка:

RBS [ ][ ]/[ ][ ] - [ ] - [ ]

**Версия**
От **15** до **225**

**Версия**
**R** - водяное охлаждение
**RN** - Покрытие сплавом никель-фосфор
**RC** - полимерное покрытие
**TMS** - одинарное механическое уплотнение
**TL** - манжетное уплотнение
**TMD** - двойное механическое уплотнение

**Конструкция**
**F** – Фланцевое соединение / монтаж
**H** – Горизонтальные фланцы
**V** = вертикальный поток
**SP** = без опорных ножек
**FI** = реверсный поток
**SD** = вал справа
**SS** = вал вверху

**Взрывобезопасность**
**ATEX Категории II и III –** по запросу

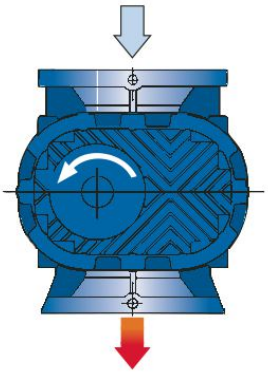

### Компрессорные блоки тип RBS/F
**Монтируются фланцевым соединением.**
Стандартно устанавливаются на воздуходувки серии EL / ES.
*Могут заменить компрессорные блоки других производителей

**Вход**
**Выход**

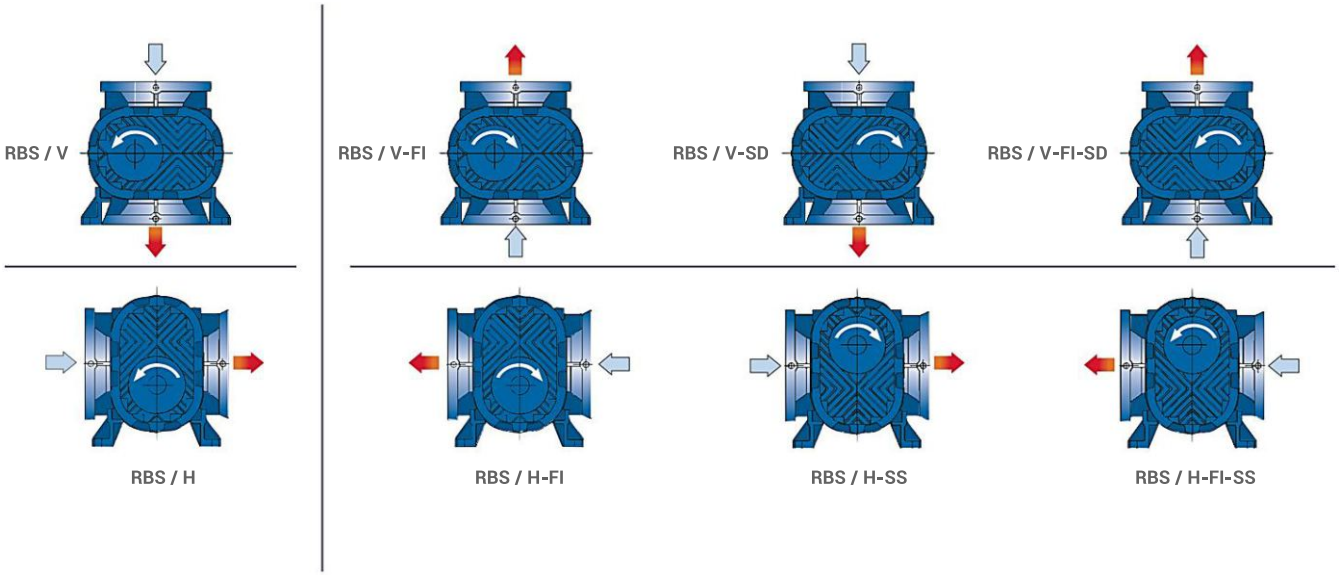


## Материалы:

| Деталь | Стандарты | Модели RBS15 – RBS106 | Модели RBS155 – RBS225 |
|---|---|---|---|
| Роторы | UNI-EN • DIN • ASTM | UNI-EN 1563 GS 400-15 • DIN 1696 0.7040 • A 536-84 GR 60-40-18 | UNI-EN 1563 GS 400-15 • DIN 1696 0.7040 • A 536-84 GR 60-40-18 |
| Валы | | | UNI-EN 10083/1 C40 • DIN 17200 1.1186 • A 576-86 GR 10 40 |
| Корпус и крышки | | UNI-EN 1561 G250 • DIN 1691 0.6020 • A 48 GR 30 | |
| Шестерни | | UNI-EN 10084 18NiCrMo 5 • DIN 17212 1.6523 • A 534 Cl 4720 | |

# Серия RBS

## Размеры и вес:

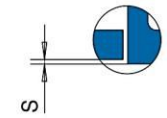


Увеличенная область T

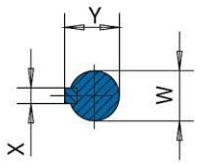


Вал

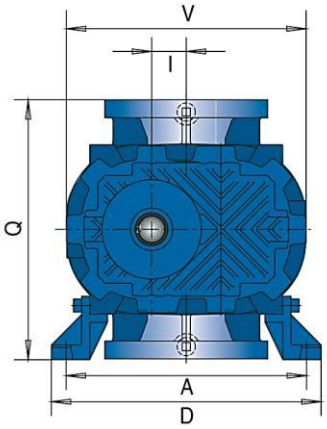


R – соединение под манометр или вакуумметр G3/8''

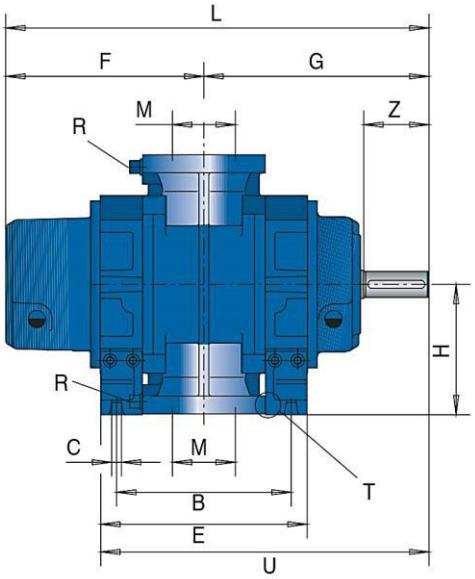


| Модель | A | B | C | D | I | F | G | H | I | L |
|---|---|---|---|---|---|---|---|---|---|---|
| RBS 15 | 200 | 175 | 13 | 248 | 205 | 200 | 191 | 112 | 34.0 | 391 |
| RBS 25 | 200 | 210 | 13 | 248 | 240 | 218 | 208 | 112 | 34.0 | 426 |
| RBS 35 | 295 | 215 | 12 | 331 | 251 | 243 | 265 | 160 | 42.5 | 508 |
| RBS 45 | 295 | 275 | 12 | 331 | 311 | 273 | 295 | 160 | 42.5 | 568 |
| RBS 46 | 295 | 375 | 12 | 331 | 411 | 324 | 345 | 160 | 42.5 | 669 |
| RBS 55 | 340 | 276 | 14 | 385 | 322 | 309 | 330 | 185 | 53.5 | 639 |
| RBS 65 | 340 | 341 | 14 | 385 | 387 | 340 | 361 | 185 | 53.5 | 701 |
| RBS 66 | 340 | 451 | 14 | 385 | 497 | 396 | 417 | 185 | 53.5 | 813 |

| Модель | M | Q | S | U | V | W | Z | X | Y | Вес, кг |
|---|---|---|---|---|---|---|---|---|---|---|
| RBS 15 | 50 | 223 | 1 | 294 | 252 | 24 | 50 | 8 | 27 | 36 |
| RBS 25 | 65 | 223 | 1 | 328 | 252 | 24 | 50 | 8 | 27 | 41 |
| RBS 35 | 80 | 319 | 1 | 392 | 295 | 38 | 80 | 10 | 41 | 85 |
| RBS 45 | 80 | 319 | 1 | 452 | 295 | 38 | 80 | 10 | 41 | 97 |
| RBS 46 | 100 | 319 | 1 | 552 | 295 | 38 | 80 | 10 | 41 | 117 |
| RBS 55 | 100 | 369 | 1 | 491 | 345 | 48 | 110 | 14 | 51.5 | 144 |
| RBS 65 | 150 | 369 | 1 | 555 | 345 | 48 | 110 | 14 | 51.5 | 160 |
| RBS 66 | 150 | 369 | 1 | 665 | 345 | 48 | 110 | 14 | 51.5 | 193 |

## Фланцы:

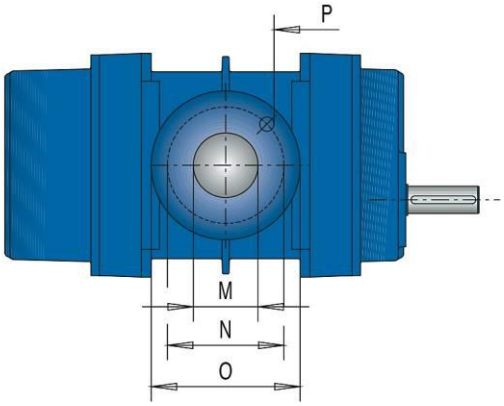


PN10 UNI-EN 1092-2 или ANSI 125 FF

| UNI PN10 | | | | | ANSI 125 FF | | | | |
|---|---|---|---|---|---|---|---|---|---|
| M (ДУ) | N | O | P | Кол-во отверст. | M (дюйм) | N | O | P | Кол-во отверст. |
| 50 | 125 | 125 | 18 | 4 | 2" | 120.6 | 125 | 18 | 4 |
| 65 | 145 | 144 | 18 | 4 | 2" | 139.7 | 144 | 18 | 4 |
| 80 | 160 | 200 | 18 | 4 | 3" | 152.4 | 200 | 18 | 4 |
| 100 | 180 | 230 | 18 | 8 | 4" | 190.5 | 230 | 18 | 8 |
| 125 | 214 | 255 | 22 | 8 | 5" | 214 | 255 | 22 | 8 |
| 150 | 240.2 | 285 | 23 | 8 | 6" | 240.2 | 285 | 23 | 8 |

# Серия RBS

## Размеры и вес:

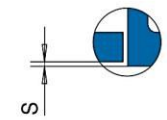


Увеличенная область T

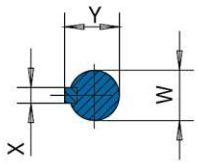


Вал

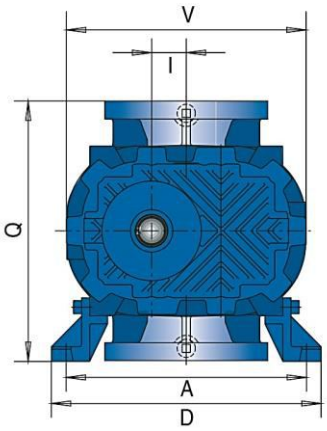


R – соединение под манометр или вакуумметр G3/8''

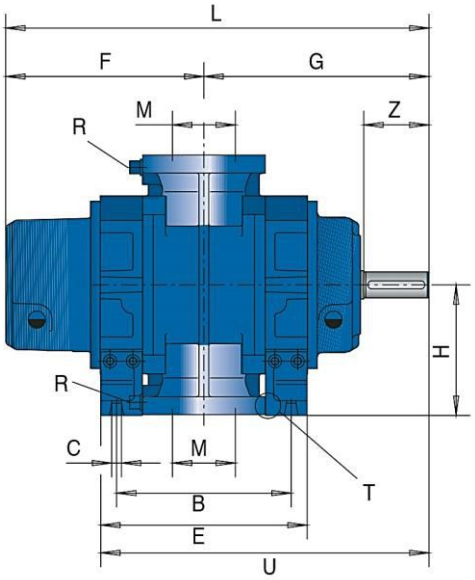


| Модель | A | B | C | D | I | F | G | H | I | L |
|---|---|---|---|---|---|---|---|---|---|---|
| RBS 75 | 370 | 316 | 18 | 420 | 369 | 345 | 365 | 225 | 67.5 | 710 |
| RBS 85 | 370 | 431 | 18 | 420 | 482 | 405 | 423 | 225 | 67.5 | 828 |
| RBS 86 | 370 | 541 | 18 | 420 | 592 | 460 | 478 | 225 | 67.5 | 938 |
| RBS 95 | 430 | 406 | 18 | 486 | 462 | 415 | 449 | 265 | 84.0 | 864 |
| RBS 105 | 430 | 501 | 18 | 486 | 557 | 463 | 497 | 265 | 84.0 | 960 |
| RBS 106 | 430 | 651 | 18 | 486 | 707 | 538 | 572 | 265 | 84.0 | 1110 |
| RBS 115 | 550 | 480 | 22 | 640 | 536 | 473 | 513 | 300 | 106.0 | 986 |
| RBS 125 | 550 | 590 | 22 | 640 | 646 | 528 | 568 | 300 | 106.0 | 1096 |

| Модель | M | Q | S | U | V | W | Z | X | Y | Вес, кг |
|---|---|---|---|---|---|---|---|---|---|---|
| RBS 75 | 125 | 449 | 1 | 549 | 415 | 55 | 110 | 16 | 59 | 210 |
| RBS 85 | 150 | 449 | 1 | 665 | 415 | 55 | 110 | 16 | 59 | 250 |
| RBS 86 | 200 | 449 | 1 | 775 | 415 | 55 | 110 | 16 | 59 | 316 |
| RBS 95 | 150 | 529 | 1 | 676 | 522 | 60 | 140 | 18 | 64 | 360 |
| RBS 105 | 200 | 529 | 1 | 771 | 522 | 60 | 140 | 18 | 64 | 400 |
| RBS 106 | 200 | 529 | 1 | 921 | 522 | 60 | 140 | 18 | 64 | 440 |
| RBS 115 | 200 | 599 | 1 | 781 | 618 | 70 | 140 | 20 | 74.5 | 540 |
| RBS 125 | 250 | 599 | 1 | 891 | 618 | 70 | 140 | 20 | 74.5 | 605 |

## Фланцы:

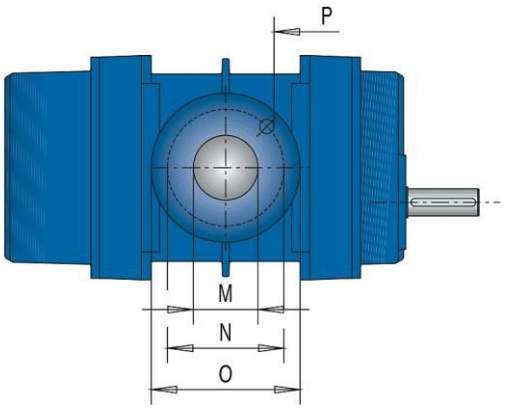


PN10 UNI-EN 1092-2 или ANSI 125 FF

| UNI PN10 | | | | | ANSI 125 FF | | | | |
|---|---|---|---|---|---|---|---|---|---|
| M (ДУ) | N | O | P | Кол-во отверст. | M (дюйм) | N | O | P | Кол-во отверст. |
| 125 | 214 | 255 | 22 | 8 | 5" | 214 | 255 | 22 | 8 |
| 150 | 240.2 | 285 | 23 | 8 | 6" | 240.2 | 285 | 23 | 8 |
| 200 | 296 | 340 | 23 | 8 | 8" | 296 | 340 | 23 | 8 |
| 250 | 350 | 405 | 24 | 12 | 10" | 362 | 405 | 24 | 12 |

# Серия RBS

## Размеры и вес:

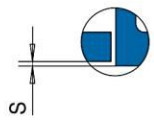


Увеличенная область T

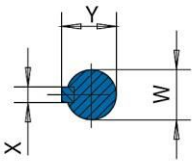


Вал

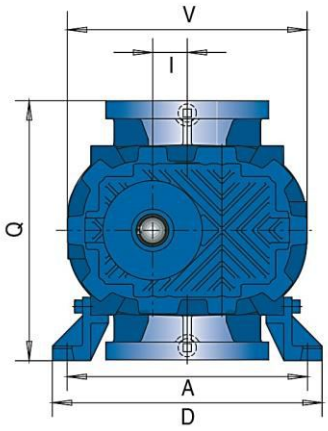


R – соединение под манометр или вакуумметр G3/8''

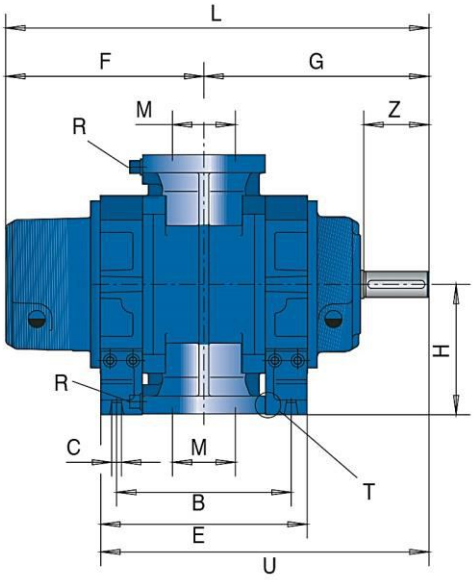


| Модель | A | B | C | D | I | F | G | H | I | L |
|---|---|---|---|---|---|---|---|---|---|---|
| RBS 126 | 550 | 790 | 22 | 640 | 846 | 628 | 668 | 300 | 106.0 | 1296 |
| RBS 135 | 680 | 542 | 26 | 770 | 600 | 538 | 592 | 360 | 135.0 | 1130 |
| RBS 145 | 680 | 747 | 26 | 770 | 805 | 641 | 695 | 360 | 135.0 | 1336 |
| RBS 155 | 680 | 897 | 26 | 770 | 955 | 716 | 770 | 360 | 135.0 | 1486 |
| RBS 165 | 800 | 750 | 30 | 920 | 825 | 676 | 750 | 400 | 170.0 | 1426 |
| RBS 175 | 800 | 970 | 30 | 920 | 1045 | 786 | 860 | 400 | 170.0 | 1646 |
| RBS 205 | 1020 | 890 | 36 | 1140 | 970 | 793 | 836 | 500 | 213.0 | 1629 |
| RBS 225 | 1020 | 1240 | 36 | 1140 | 1320 | 968 | 1011 | 500 | 213.0 | 1979 |

| Модель | M | Q | S | U | V | W | Z | X | Y | Вес, кг |
|---|---|---|---|---|---|---|---|---|---|---|
| RBS 126 | 300 | 599 | 1 | 1091 | 618 | 70 | 140 | 20 | 74.5 | 670 |
| RBS 135 | 250 | 719 | 1 | 892 | 790 | 85 | 170 | 22 | 90 | 910 |
| RBS 145 | 300 | 719 | 1 | 1098 | 790 | 85 | 170 | 22 | 90 | 1040 |
| RBS 155 | 300 | 719 | 1 | 1248 | 790 | 85 | 170 | 22 | 90 | 1180 |
| RBS 165 | 300 | 798 | 2 | 1163 | 974 | 100 | 210 | 28 | 106 | 1790 |
| RBS 175 | 350 | 798 | 2 | 1383 | 974 | 100 | 210 | 28 | 106 | 1890 |
| RBS 205 | 400 | 998 | 2 | 1321 | 1203 | 120 | 210 | 32 | 127 | 2870 |
| RBS 225 | 500 | 998 | 2 | 1671 | 1203 | 120 | 210 | 32 | 127 | 3270 |

## Фланцы:

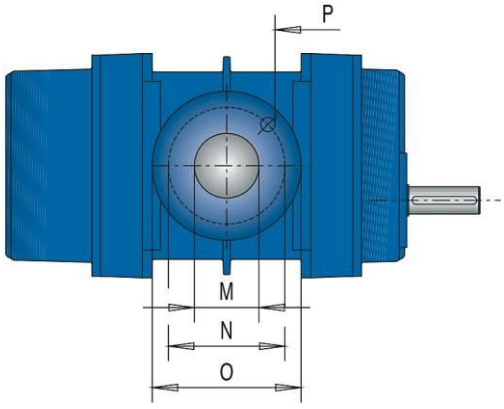


PN10 UNI-EN 1092-2 или ANSI 125 FF

| UNI PN10 | | | | | ANSI 125 FF | | | | |
|---|---|---|---|---|---|---|---|---|---|
| M (ДУ) | N | O | P | Кол-во отверст. | M (дюйм) | N | O | P | Кол-во отверст. |
| 250 | 350 | 405 | 24 | 12 | 10" | 362 | 405 | 24 | 12 |
| 300 | 400 | 475 | 24 | 12 | 12" | 431.8 | 475 | 24 | 12 |
| 350 | 460 | 525 | 22 | 16 | 14" | 476.2 | 525 | 29 | 12 |
| 400 | 515 | 590 | 25 | 16 | 16" | 539.7 | 475 | 29 | 16 |
| 500 | 620 | 690 | 25 | 20 | 20" | 635 | 690 | 32 | 20 |

# Серия EL и ES

## ROBOX evolution 1:

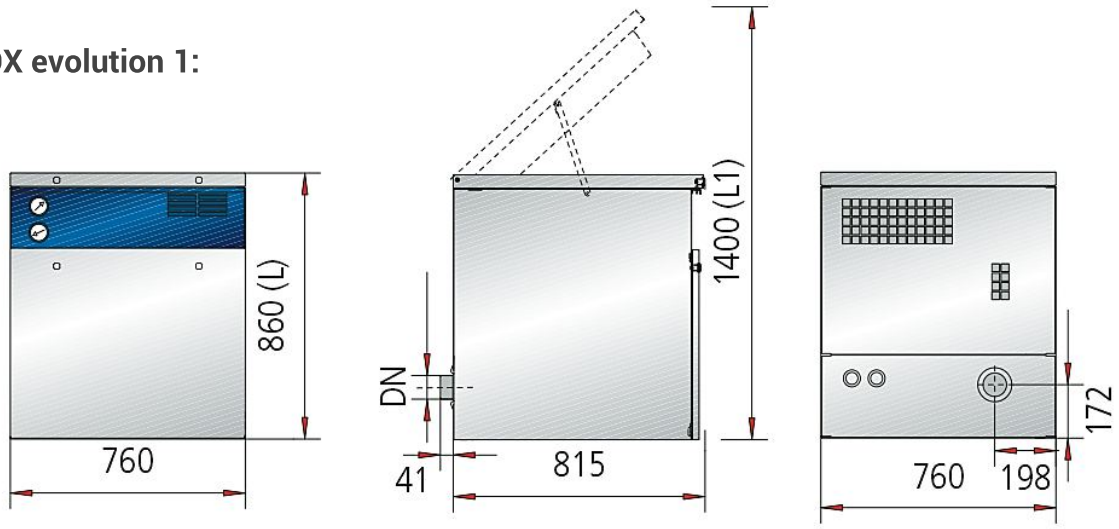


| Типоразмер рамы | Модель | Размеры, мм | | | | Вес, кг | |
|---|---|---|---|---|---|---|---|
| | | DN | M | L | L1 | Без кожуха | С кожухом |
| 1 | ES 15 | 76 | - | 860 | 1400 | 75 | 142 |
| | ES 25 | 76 | - | 860 | 1400 | 80 | 147 |

## ROBOX evolution 2:

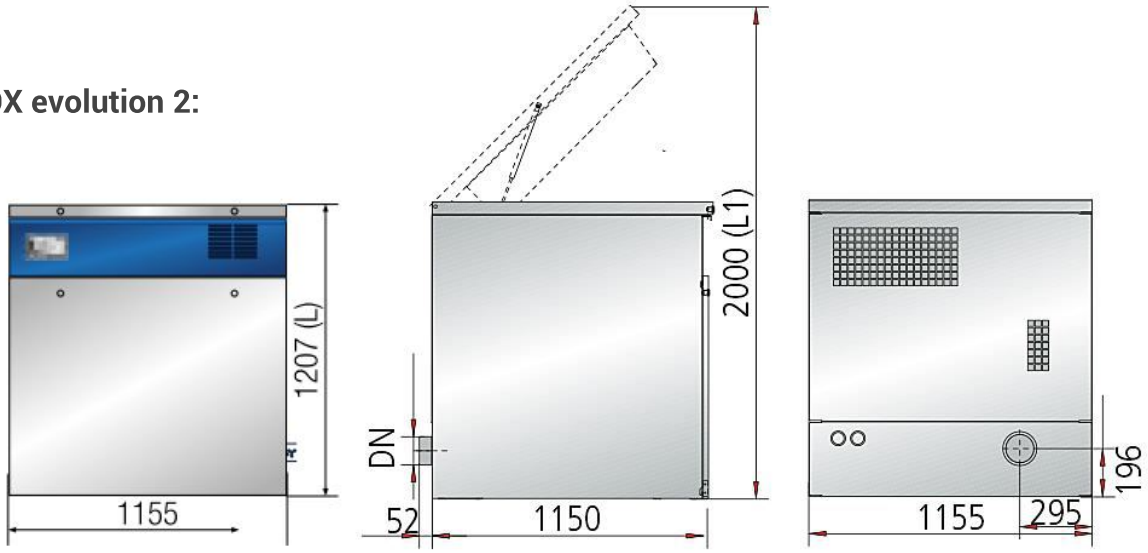


| Типоразмер рамы | Модель | Размеры, мм | | | | Вес, кг | |
|---|---|---|---|---|---|---|---|
| | | DN | M | L | L1 | Без кожуха | С кожухом |
| 2 | ES 35 | 114 | - | 1207 | 2000 | 235 | 365 |
| | ES 45 | 114 | - | 1207 | 2000 | 245 | 395 |
| | ES 46 | 114 | - | 1207 | 2000 | 276 | 420 |
| | ES 55 | 114 | - | 1207 | 2000 | 295 | 445 |
| | ES 65 | 114 | - | 1207 | 2000 | 310 | 460 |

# Серия EL и ES

## ROBOX evolution 3:

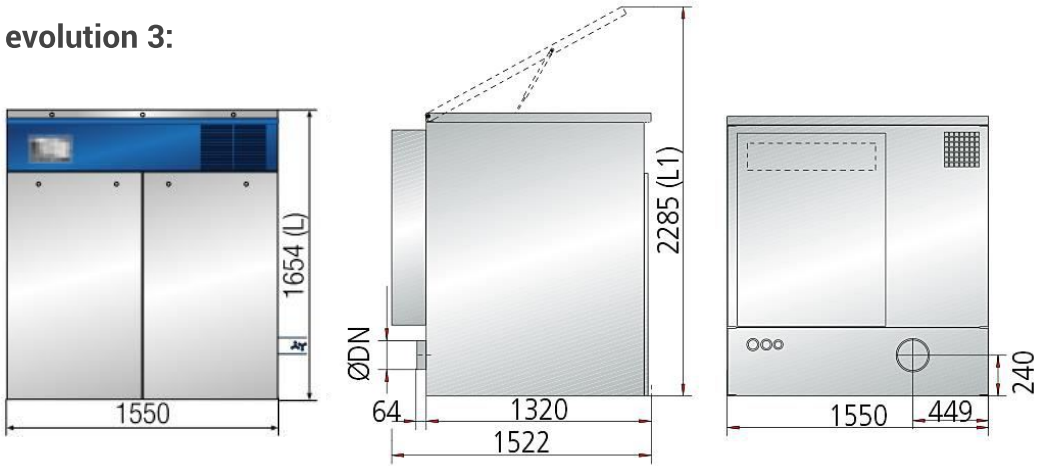


| Типоразмер рамы | Модель | Размеры, мм | | | | Вес, кг | |
|---|---|---|---|---|---|---|---|
| | | DN | M | L | L1 | Без кожуха | С кожухом |
| 3 | ES 65 | 170 | - | 1654 | 2285 | 435 | 710 |
| | ES 66 | 170 | - | 1654 | 2285 | 465 | 740 |
| | ES 75 | 170 | - | 1654 | 2285 | 495 | 770 |
| | ES 85 | 170 | - | 1654 | 2285 | 545 | 820 |
| | ES 86 | 170 | - | 1654 | 2285 | 605 | 880 |
| | ES 95 | 170 | - | 1654 | 2285 | 685 | 968 |

## ROBOX evolution 4:

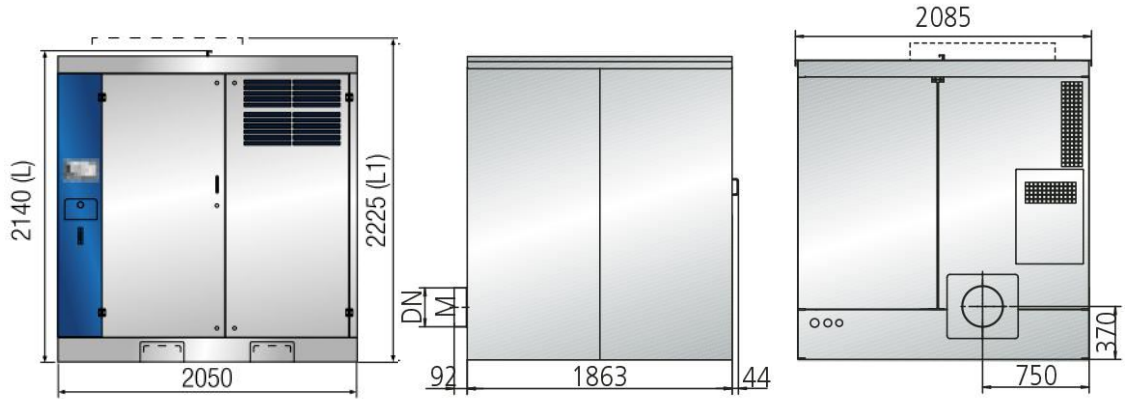


| Типоразмер рамы | Модель | Размеры, мм | | | | Вес, кг | |
|---|---|---|---|---|---|---|---|
| | | DN | M | L | L1 | Без кожуха | С кожухом |
| 4 | ES 86 | 200 | 219.1 | 2140 | - | 940 | 1500 |
| | ES 105 | 200 | 219.1 | 2140 | - | 1140 | 1700 |
| | ES 106 | 200 | 219.1 | 2140 | - | 1290 | 1790 |
| | ES 115 | 200 | 219.1 | 2140 | - | 1220 | 1780 |
| | ES 125 | 250 | 273 | 2140 | - | 1300 | 1860 |
| | ES 126 | 250 | 273 | 2140 | - | 1365 | 1925 |
| | ES 135 | 250 | 273 | 2140 | 2225 | 1630 | 2190 |

# Серия EL и ES

**ROBOX evolution 5:**

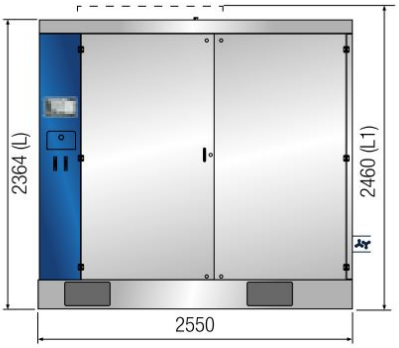


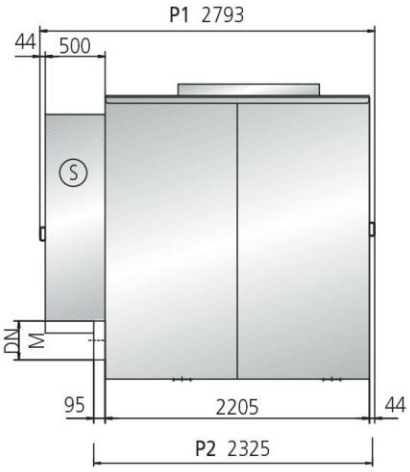


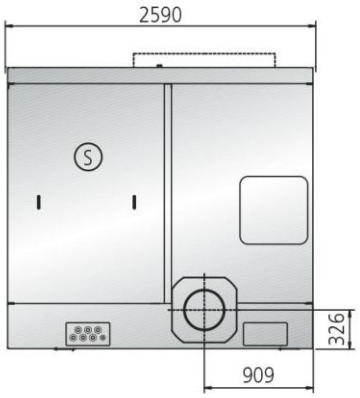


| Типоразмер рамы | Модель | Размеры, мм | | | | Вес, кг | |
|---|---|---|---|---|---|---|---|
| | | DN | M | L | L1 | Без кожуха | С кожухом |
| 5 | ES 126 | 300 | 323.9 | 2364 | - | 2090 | 2630 |
| | ES 145 | 300 | 323.9 | 2364 | - | 2400 | 3000 |
| | ES 155 | 300 | 323.9 | 2364 | - | 2540 | 3140 |
| | ES 165 | 300 | 323.9 | 2364 | 2460 | 3150 | 3800 |

# Серия EL и ES

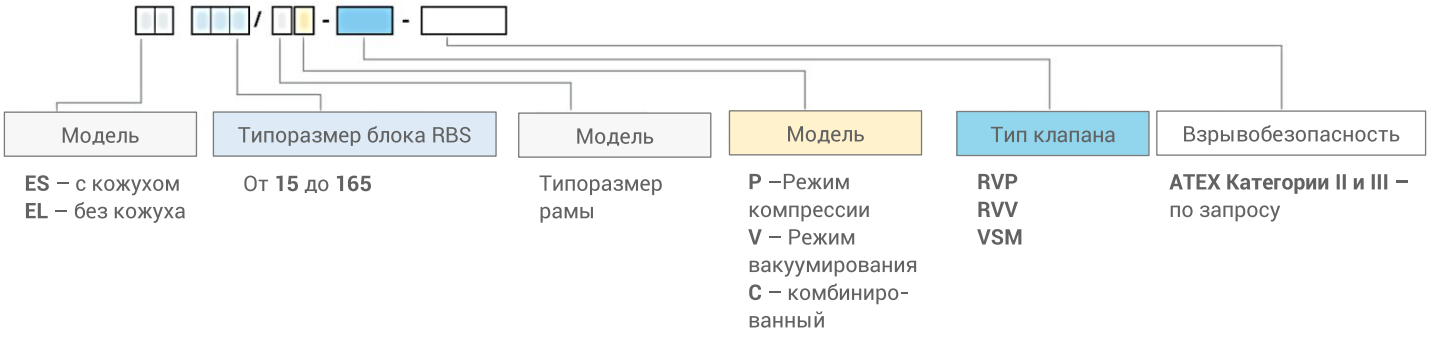


| Серия R O B O X | | Расход макс. | Давление макс. | Вакуум макс. | Мощность | Соед. | Вес*, EL | Вес*, ES |
|---|---|---|---|---|---|---|---|---|
| Типоразмер рамы | Модель | $м^3/ч$ | мбар | | кВт | ДУ | кг | кг |
| 1 | EL (ES) 15/1P | 240 | 900 | 500 | 1,5 - 11,0 | 65 | 75 | 142 |
| | EL (ES) 25/1P | 320 | 700 | 500 | 2,2 – 11,0 | 65 | 80 | 147 |
| 2 | EL (ES) 35/2P | 480 | 1000 | 500 | 2,2 – 22,0 | 100 | 235 | 365 |
| | EL (ES) 45/2P | 690 | 1000 | 500 | 4,0 – 30,0 | 100 | 245 | 395 |
| | EL (ES) 46/2P | 1080 | 700 | 500 | 5,5 – 37,0 | 100 | 276 | 420 |
| | EL (ES) 55/2P | 1010 | 1000 | 500 | 4,0 – 45,0 | 100 | 295 | 445 |
| | EL (ES) 65/2P | 1070 | 1000 | 500 | 5,5 – 55,0 | 100 | 310 | 460 |
| 3 | EL (ES) 65/3P | 1370 | 1000 | 500 | 5,5 – 55,0 | 150 | 435 | 710 |
| | EL (ES) 66/3P | 1950 | 700 | 500 | 7,5 – 55,0 | 150 | 465 | 740 |
| | EL (ES) 75/3P | 1600 | 1000 | 500 | 7,5 – 75,0 | 150 | 495 | 770 |
| | EL (ES) 85/3P | 2850 | 1000 | 500 | 11,0 – 90,0 | 150 | 545 | 820 |
| | EL (ES) 86/3P | 2360 | 700 | 500 | 15,0 – 75,0 | 150 | 605 | 880 |
| | EL (ES) 95/3P | 2590 | 1000 | 500 | 15,0 – 90,0 | 150 | 685 | 968 |
| 4 | EL (ES) 86/4P | 3100 | 700 | 500 | 15,0 – 90,0 | 200 | 940 | 1500 |
| | EL (ES) 105/4P | 3370 | 1000 | 500 | 18,5 – 90,0 | 200 | 1140 | 1700 |
| | EL (ES) 106/4P | 4710 | 700 | 500 | 22,0 – 132,0 | 200 | 1290 | 1790 |
| | EL (ES) 115/4P | 4025 | 1000 | 500 | 18,5 – 160,0 | 200 | 1220 | 1780 |
| | EL (ES) 125/4P | 5190 | 1000 | 500 | 22,0 – 200,0 | 250 | 1300 | 1860 |
| | EL (ES) 126/4P | 5300 | 700 | 500 | 37,0 – 160,0 | 250 | 1365 | 1925 |
| | EL (ES) 135/4P | 5400 | 1000 | 500 | 37,0 – 200,0 | 250 | 1630 | 2190 |
| 5 | EL (ES) 126/5P | 7360 | 700 | 500 | 37,0 – 250,0 | 300 | 2090 | 2630 |
| | EL (ES) 145/5P | 8000 | 1000 | 500 | 55,0 – 315,0 | 300 | 2400 | 3000 |
| | EL (ES) 155/5P | 10300 | 700 | 500 | 75,0 – 315,0 | 300 | 2540 | 3140 |
| | EL (ES) 165/5P | 10400 | 1000 | 500 | 75,0 – 400,0 | 300 | 3150 | 3800 |

* Вес без учета электродвигателя

# Серия CRBS и GRBS

RBS □□□ - □

**Тип привода**
**C** – прямой
**G** – ременной

**Типоразмер блока RBS**
От **165** до **225**

**Взрывобезопасность**
**ATEX Категории II и III** – по запросу





| Модель | Расход макс. | Давление макс. | Вакуум макс. | Мощность | Соед. | Вес * |
|---|---|---|---|---|---|---|
| | $м^3/ч$ | мбар | | кВт | ДУ | кг |
| 165 | 10420 | 1000 | 500 | до 400,0 | 300 | 3150 |
| 175 | 14420 | 1000 | 500 | до 550,0 | 350 | 4000 |
| 205 | 16430 | 1000 | 500 | до 600,0 | 400 | 5700 |
| 225 | 24870 | 700 | 450 | до 650,0 | 500 | 6800 |

***** Вес без учета электродвигателя

# Серия CRBS и GRBS

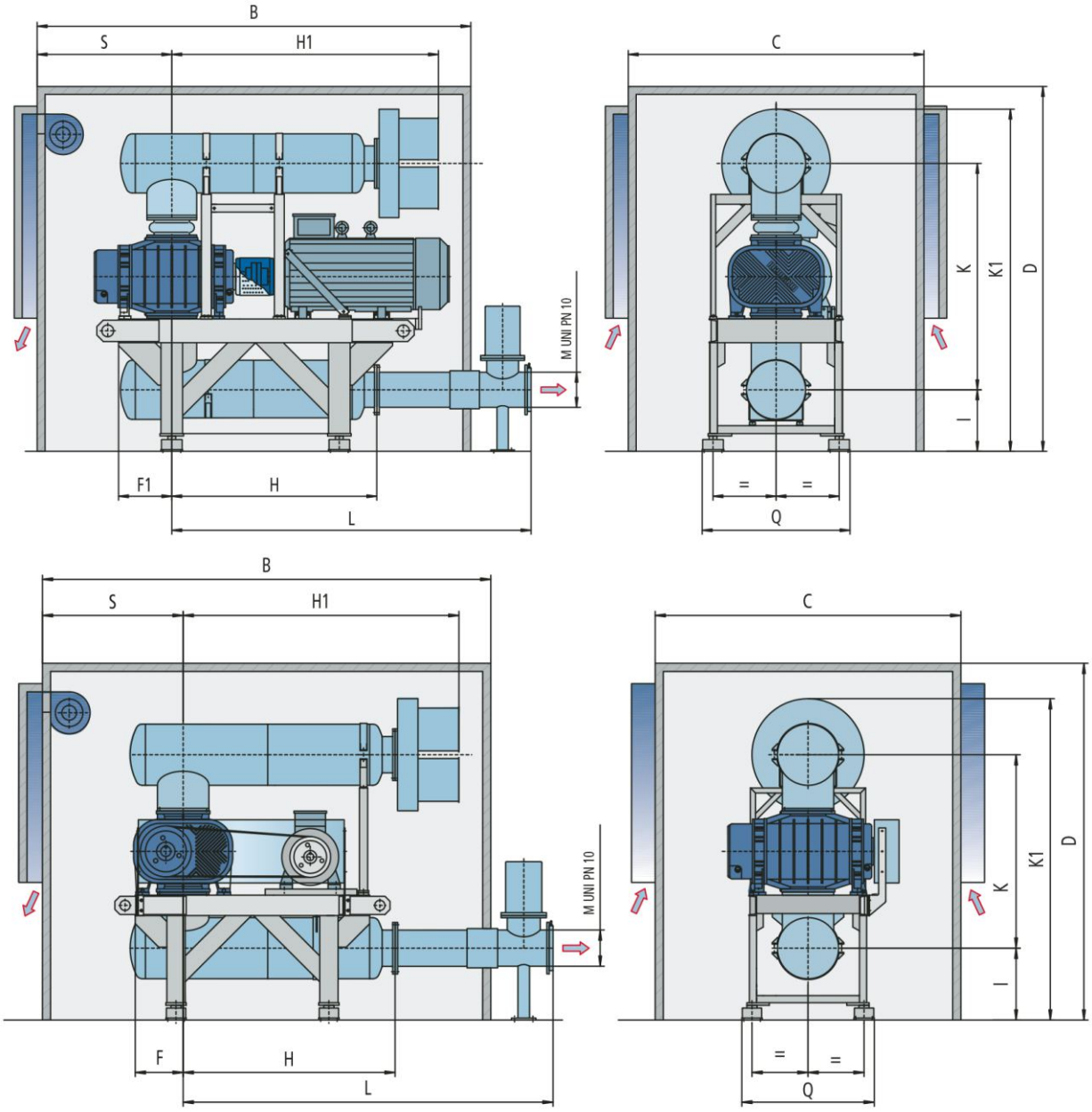


| Модель | M | L | | C | D | F | F1 | H | H1 |
|---|---|---|---|---|---|---|---|---|---|
| | | с редуктором | без редуктора | | | | | | |
| 165 | 300 | 5300 | 4300 | 2900 | 3300 | 490 | 676 | 1750 | 2455 |
| 175 | 350 | 5700 | 4700 | 3000 | 3900 | 490 | 796 | 2090 | 2706 |
| 205 | 400 | 6200 | 5200 | 3200 | 4200 | 595 | 793 | 2490 | 3116 |
| 225 | 500 | 6900 | 5900 | 3400 | 4600 | 595 | 969 | 2950 | 3628 |

| Модель | I | K | K1 | L | | Q | S | Вес, кг |
|---|---|---|---|---|---|---|---|---|
| | | | | с редуктором | без редуктора | | | |
| 165 | 612 | 2120 | 3050 | 4173 | 3173 | 1320 | 1715 | 3150 |
| 175 | 624 | 2396 | 3570 | 4474 | 3474 | 1320 | 1864 | 4000 |
| 205 | 711 | 2656 | 3917 | 5006 | 4006 | 1850 | 1954 | 5700 |
| 225 | 800 | 2842 | 4292 | 5690 | 4690 | 1850 | 2042 | 6800 |

ПОСТАВКА ОБОРУДОВАНИЯ И ЗАПАСНЫХ ЧАСТЕЙ. СЕРВИС

ИП Андержанова Эльнара Мидехатовна; адрес: 1109380, г. Москва, Ставропольский проезд, д11, кв.12, тел: +7 (926) 357-80-38; e-mail: order@kvhk.com.tr; www.kvhk.com.tr; ИНН 772446863509; ОКПО 2032756484; ОКАТО 45290568000 ОГРНИП 324774600345672; р/с: 40802810002220010715; к/с: 30101810200000000593; Бик Банка: 044525593, Банк: «АО «Альфа-Банк»

